SOLVOCARB® venturi – Kohlendioxid für Wasser.
Wirksame Neutralisation bei geringen Energiekosten.

Exakte Regelung des pH-Werts und hohe Chemikalienbeständigkeit

Die Produktreihe SOLVOCARB® von Linde ist als zuverlässiges und sicheres Lösungskonzept entwickelt worden, das in einem breiten Anwendungsspektrum von Abwasser bis hin zu Trinkwasser die Anforderungen hinsichtlich Neutralisation und Remineralisierung erfüllt. SOLVOCARB® venturi ist ein mit geringem Druckverlust arbeitender Venturi-Mischer zum Einbringen von Gasen in Flüssigkeiten. Er bietet eine ausgezeichnete Blasenverteilung und sorgt so dafür, dass sich das Gas gut in der Flüssigkeit löst. Das Design der Gasaustrittsöffnungen in der Venturidüse ist speziell darauf ausgelegt, das Auftreten von lokalen Schwankungen des pH-Werts zu reduzieren. SOLVOCARB® venturi ist in verschiedenen Größen für unterschiedliche Rohrdurchmesser erhältlich und besteht aus einem chemisch inerten Thermoplast mit guter Beständigkeit gegen Lösemittel, alkalische Lösungen und entsalztes Wasser.

Die Vorteile auf einen Blick

- In verschiedenen Größen erhältlich; vorhandene Anlagen leicht nachrüstbar
- Geeignet für die meisten Arten von Kunststoff- und Stahlrohren
- Minimaler Druckverlust durch patentierte Bauform, daher geringer Energieverbrauch
- Minimaler Wartungsaufwand
- Gute Chemikalienbeständigkeit gegenüber Lösemitteln, alkalischen Lösungen und entsalztem Wasser
- Ausgezeichnete Blasenverteilung verhindert lokale Schwankungen des pH-Werts

Wer kann von SOLVOCARB® venturi profitieren?

- Ideal geeignet für kleine bis mittelgroße Aufbereitungsanlagen für Trinkwasser, Prozesswasser und industrielle Abwässer
- Anlagenbetreiber, die sich eine einfache und effiziente Einmischung des Gases wünschen
- Abwässer mit hohem pH-Wert und hoher Temperatur

Technische Eigenschaften und Maße

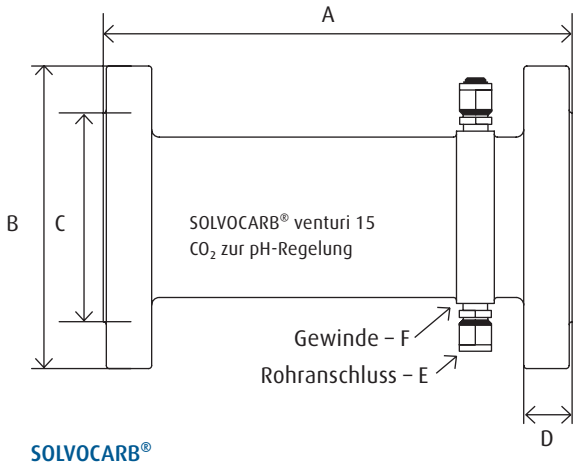

Flansch EN 1092

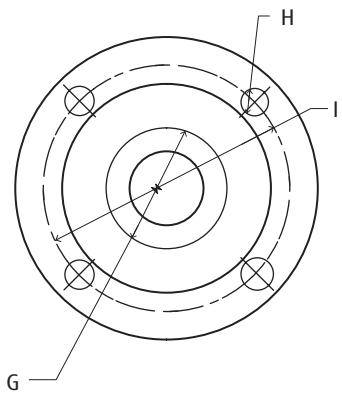

Technische Daten

SOLVOCARB®

	A [mm]	B [mm]	C [mm]	D [mm]	E [mm]	F BSPP	G [mm]	H [mm]	I [mm]	PS [bar]	PT [bar]	TS [°C]	DN
Venturi 15	250	165	102	25	10	G ¼"	56	18	125	10	15	0...30	50
Venturi 24	310	200	138	30	10	G ¼"	80	18	160	10	15	0...30	80
Venturi 45	400	220	158	30	12	G ½"	97	18	180	10	15	0...30	100
Venturi 150	500	285	212	37	12	G ½"	141	22	240	6	9	0...30	150
Venturi 250	800	410	320	55	12	G ½"	220	22	350	4	6	0...30	250

Linde AG
Gases Division, Linde Gas Deutschland, Seitnerstraße 70, 82049 Pullach
Telefon 0800 0530 530 0, Telefax 0800 0530 530 11, info.wasserbehandlung@linde.com
www.linde-gas.de/wasserbehandlung

Linde ist ein Firmenname, der von den Unternehmen der Linde Group verwendet wird. Das Linde-Logo und das Wort Linde sind Marken der Linde AG. SOLVOCARB® ist eine in der EU registrierte Marke der Linde Group. Markeneintragungen und deren Status können je nach Land variieren. Copyright © 2018. Linde AG.

43279101 0318 – 1,0,5 L&P